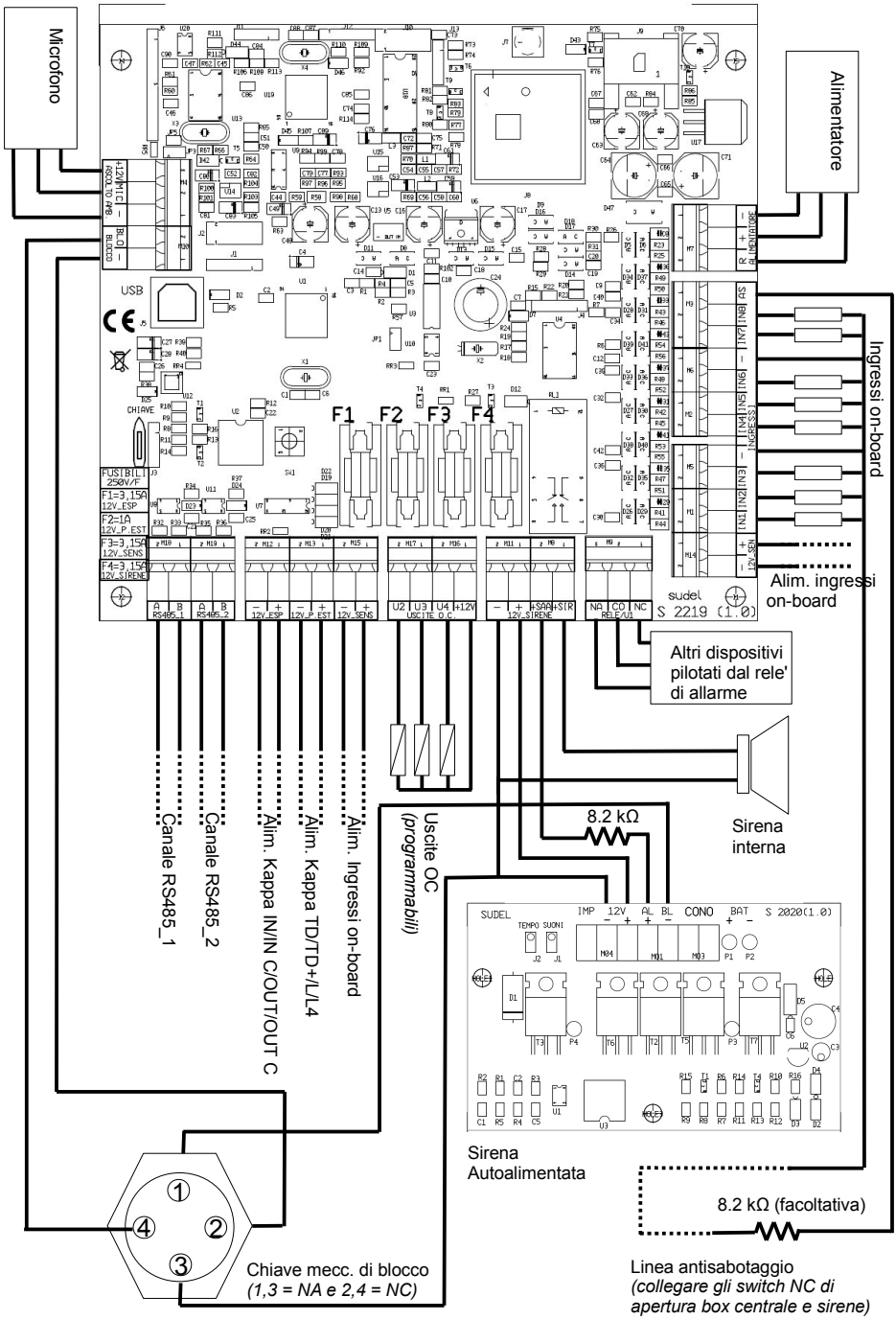
Microfono
Alimentatore
Ingressi on-board
Alim. ingressi on-board
Altri dispositivi pilotati dal rele' di allarme
Sirena interna
8.2 kΩ
Uscite OC (programmabili)
Alim. Ingressi on-board
Alim. Kappa TD/TD+/L/L4
Alim. Kappa IN/IN C/OUT/OUT C
Canale RS485_2
Canale RS485_1
Sirena Autoalimentata
8.2 kΩ (facoltativa)
Linea antisabotaggio (collegare gli switch NC di apertura box centrale e sirene)
Chiave mecc. di blocco (1,3 = NA e 2,4 = NC)
F1
F2
F3
F4
USB
CHIAVE
FUSIBILI 250V/F
F1=3,15A 12V_ESP
F2=1A 12V_P.EST
F3=3,15A 12V_SENS
F4=3,15A 12V_SIRENE
RS485_1
RS485_2
12V_ESP
12V_P.EST
12V_SENS
USCITE O.C.
12V_SIRENE
RELE'/U1
sudel S 2219 (1.0)
SUDEL
IMP
12V
AL
BL
CONO
BAT
S 2020(1.0)
TEMPO SUONI